B1 - Motoren anschrauben

Benötigte Teile

Beschreibung	Anzahl	Bild
Schrauben DIN912 M3 x 12	12	
Stepper-Motor 42BYGHW609 (1.7A) Nema17	3	
Nema17 Korkdämpfer	3	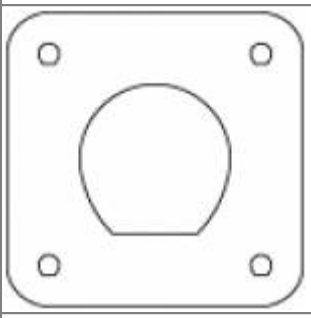
Pulley GT-2	3	
Druckteil bottom_motor_v_2_0	3	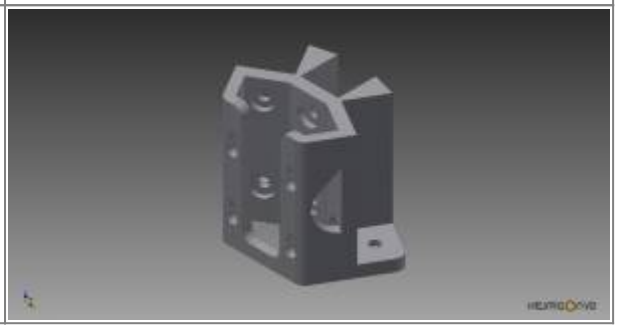

Benötigte Werkzeuge

Beschreibung
Inbusschlüssel mit Kugelkopf SW 2,5 mm

Explosionszeichnung

- 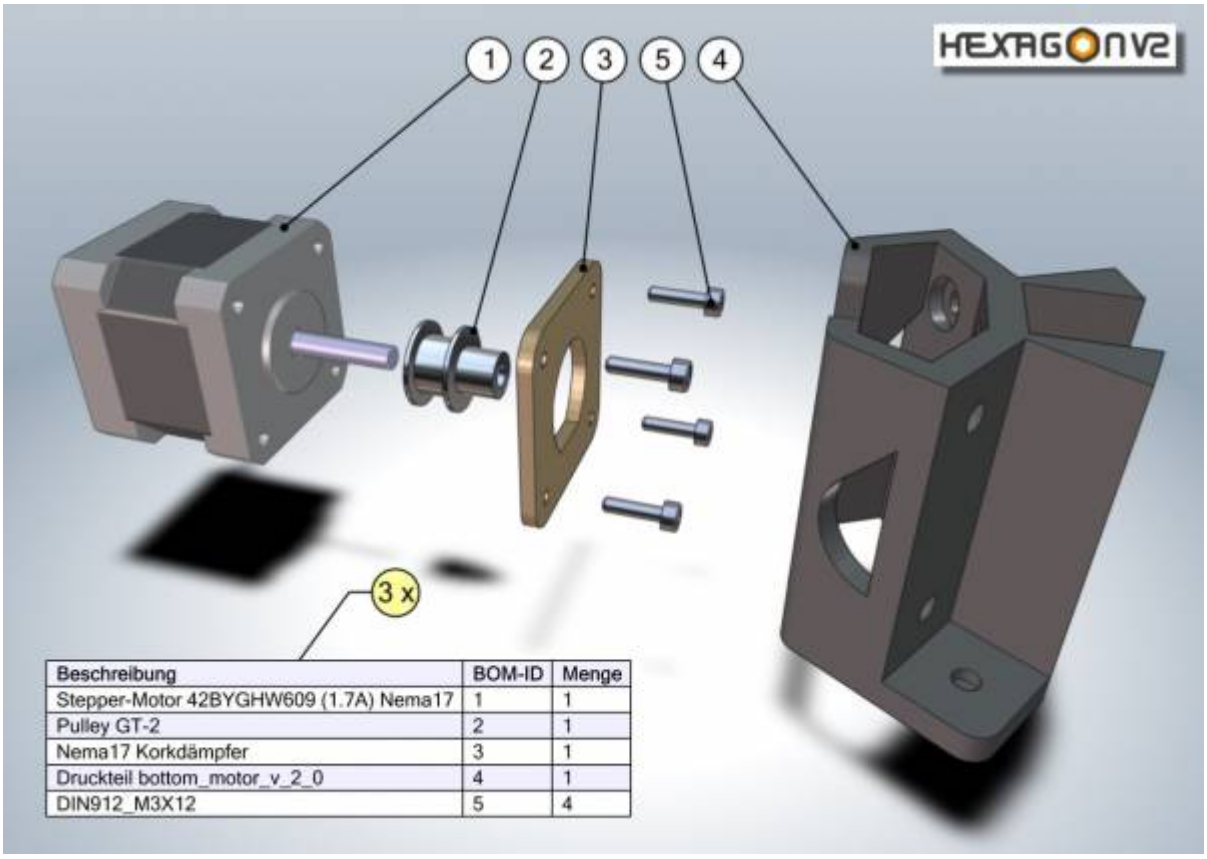

Beschreibung	BOM-ID	Menge
Stepper-Motor 42BYGHW609 (1.7A) Nema17	1	1
Pulley GT-2	2	1
Nema17 Korkdämpfer	3	1
Druckteil bottom_motor_v_2_0	4	1
DIN912_M3X12	5	4

Step by Step

- Pulleys montieren, Orientierung (s.Foto) beachten, oben mit Motorachse bündig

-

- Korkdämpfer auflegen und Schrauben mit 2 Umdrehungen reindrehen
- 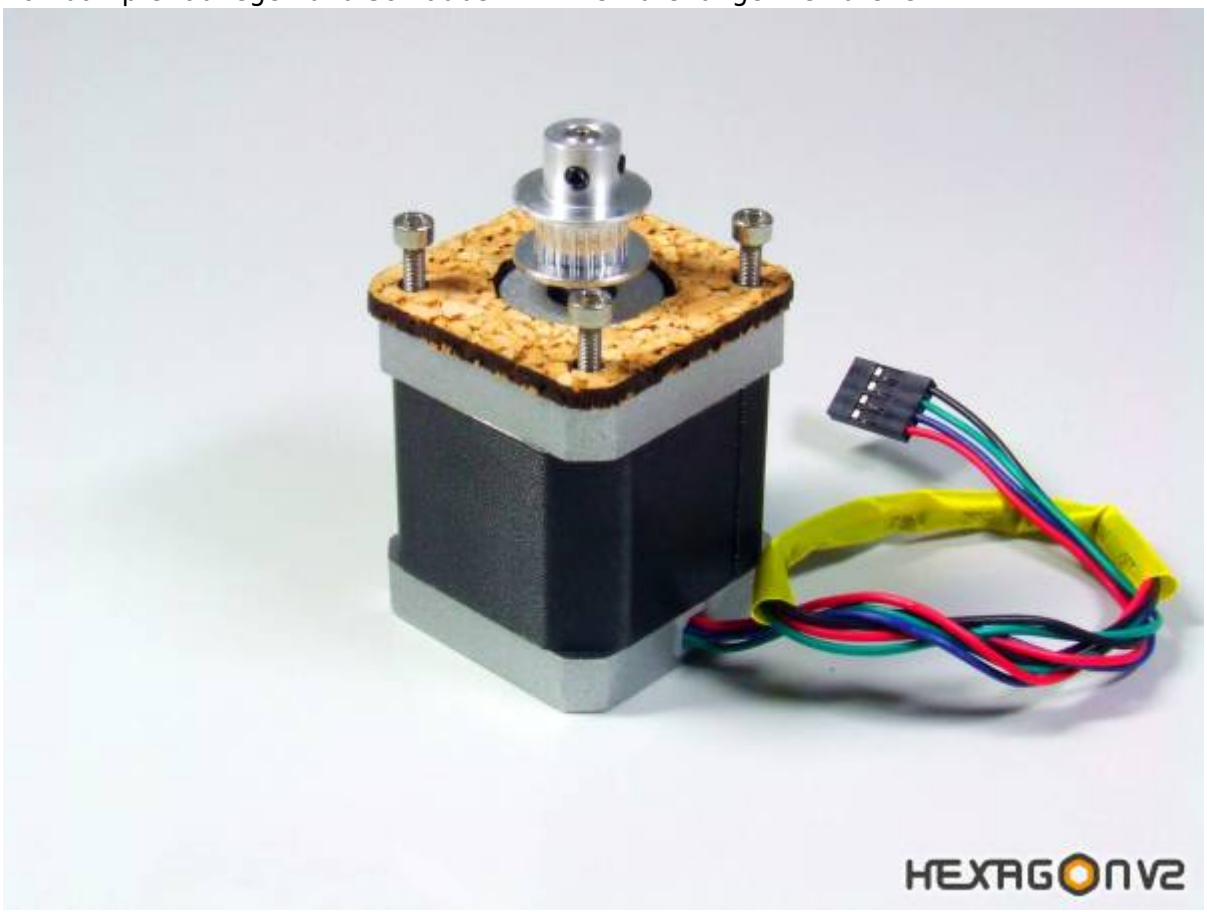

- Motoren in Motorhalterungen einhängen

- 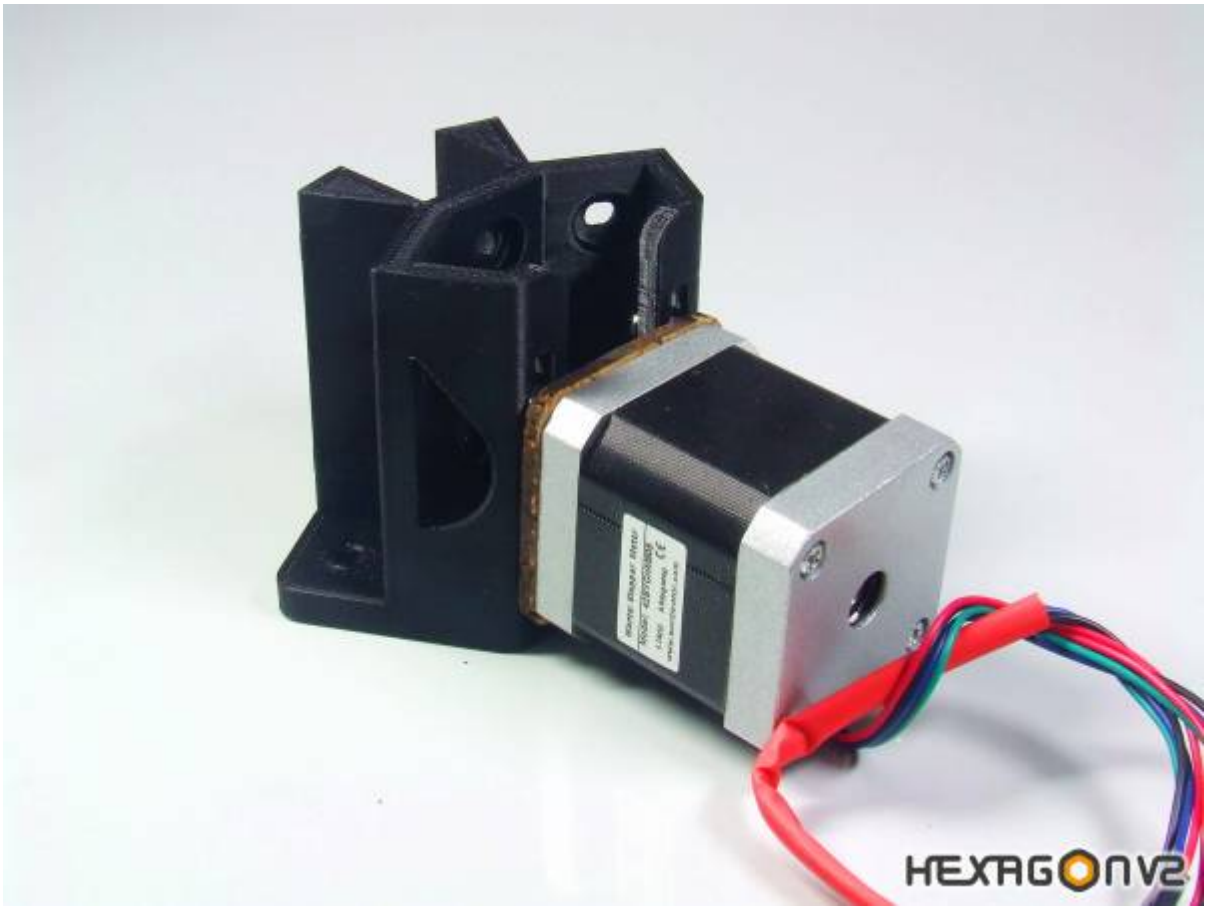

- Motoren nach oben schieben und festschrauben, Schrauben sind durch die gegenüberliegende Bohrungen mit dem Kugelkopf des Inbusschlüssel erreichbar
- Schrauben so anziehen, dass Motoren fest sitzen, Korkdämpfer dürfen dabei leicht gequetscht werden
-

Animation

b1.mp4