Motor + Treiber

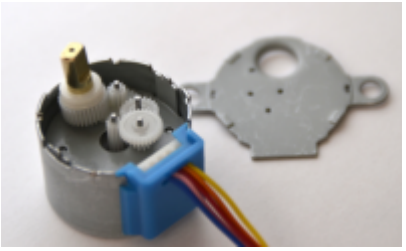

weitere Daten, Beispiele, Bilder vom Innenaufbau, ...

Motor

Dieser unipolare Schrittmotor Set mit Treiber eignet sich perfekt für kleine Bastelprojekte mit Motoren. Der Schrittmotor kann einfach über eine Steckverbindung mit einem Schrittmotor Treiber Modul verbunden werden. Der Schrittmotor verfügt über ein Getriebe mit einer Übersetzung von 1:64 dieses Übersetzungsverhältnis hat eine gewisse Abweichung. Wird der Motor immer in dieselbe Richtung gedreht zum Beispiel bei einer Uhr kann somit ein Fehler entstehen. Dieser Fehler kann kompensiert werden, wenn mit einem Lichtschranke Modul, sporadisch die Position neu ermittelt wird. Dies hat auch den Vorteil das beim ersten Einschalten des Schrittmotors die Start Position genau bestimmt werden kann.

ULN2003 Treiber

Dieses Schrittmotor Treiber Modul mit einem ULN2003 (Darlington-Transistoren) SMD Chip, passt perfekt für die 28BYJ-48 Schrittmotoren. Da das Modul den gleichen Stecker wie der 28BYJ-48 Schrittmotor hat, kann dieser direkt eingesteckt werden. Das Modul verfügt auch über vier Status LED. Diese dienen zum Visualisieren der angesteuerten Ausgänge (Wicklungen des Motors). Da die Stromversorgung direkt durchgeschleift ist, eignet sich dieses Board nur für kleine Schrittmotoren. Für die Ansteuerung findest du eine geeignete Library im Library Manager unter «Stepper».

Technische Details Motor

Typ: 28BYJ-48

Betriebsspannung: 5V DC

Betriebsspannung: 5V

Phasen: 4

Schrittwinkel: 5,625° (64 Schritte/Umdrehung)

Gleichstromwiderstand : 50 Ω

Geräuschpegel: 40 dB

Drehmoment: > 34,3mNm

Getriebeübersetzung: 1/64

Motor-Ø: 28mm

Motor Welle: Ø 5mm

Motor Wellenlänge: 8mm

Befestigungsloch-Abstand: 35mm

Gewicht: 34g

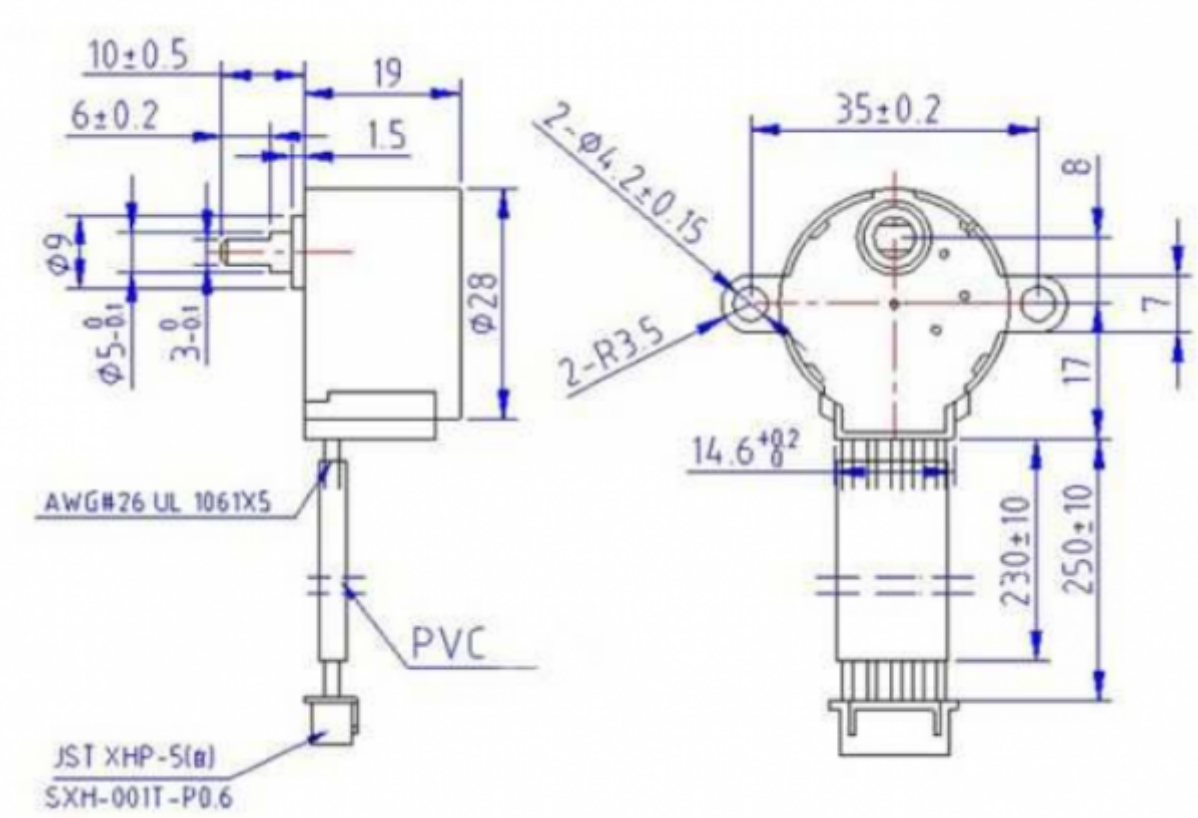

Technische Details Treiber ULN2003

Logik Spannung: 3.3V bis 5.5V

Motor Spannung: 5V bis 12V

Grösse: 41 x 21mm

Gewicht: 4g